CLOW
CLOW CANADA

300C

14" - 24"

COLLET DE RETENU

RECOUVERT D'ÉPOXY POUR TUYAU CPV
AVEC DIAMÈTRE EXT. FONTE DUCTILE

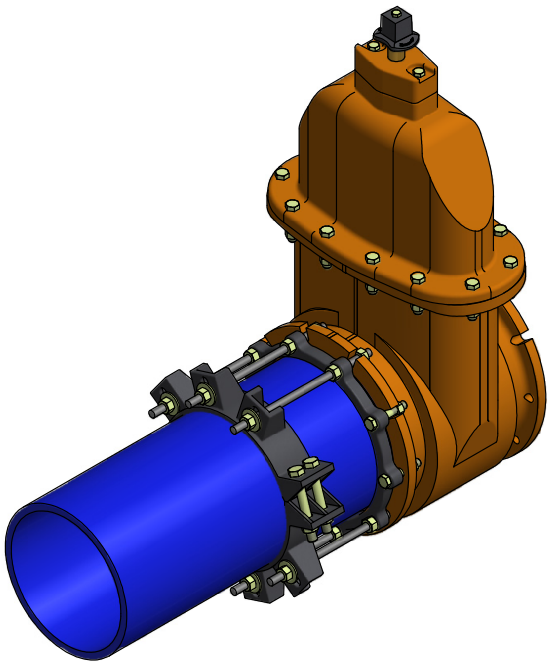

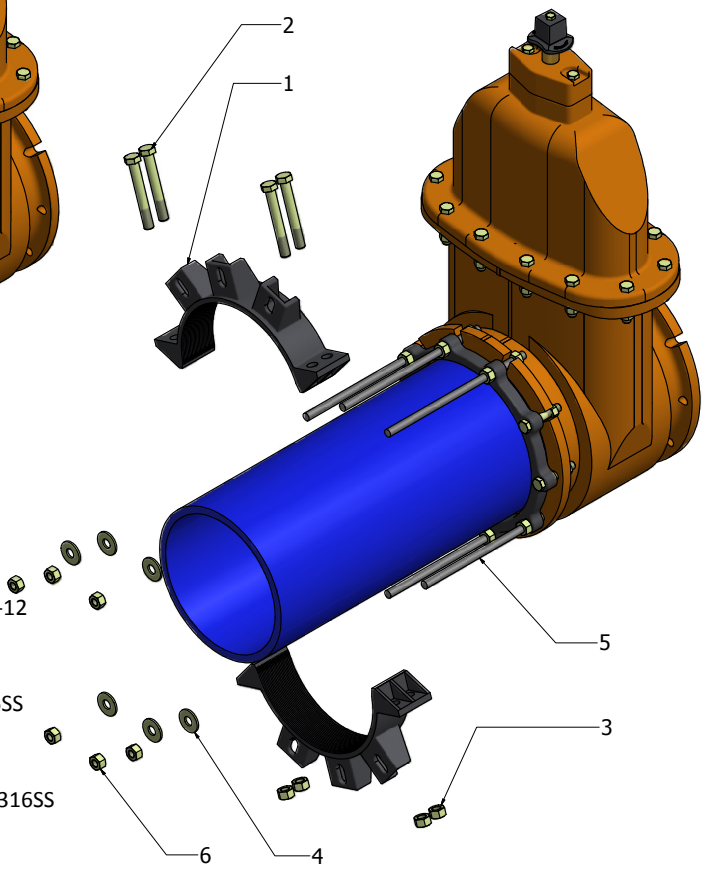

REF#	DESCRIPTION
1	300C -COLLET DEMI-LUNE EN FONTE DUCTILE-A-536 Gr. 65-45-12
2	BOULONS HEXAGONAL POUR COLLET, PLAQUÉ ZINC ou ACIER INOX 304SS ou 316SS
3	NOIX HEXAGONALE PLAQUÉ ZINC ou ACIER INOX 304SS ou 316SS
4	RONDELLE PLATE, PLAQUÉ ZINC ou INOX 304 ou INOX 316
5	3/4" TIGE FILETÉE ALLIAGE D'ACIER, ou INOX 304 ou INOX 316
6	NOIX HEXAGONALE 3/4" PLAQUÉ ZINC ou ACIER INOX 304SS ou 316SS

GLAND et BOULONS J.M. NON-INCLUS

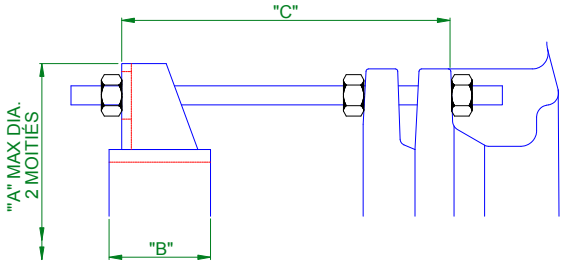

DIMENSION DU TUYAU	"A"	"B"	"C"	POIDS EXP.	BOULONS DU COLLET 300C	TIGES DE RETENU
14"	22 ⅜"	4"	13"	70 lbs	4 @ ⅞" x 6 ½"	6 @ ¾"x17"
16"	25 ½"	4"	13"	70 lbs	4 @ ⅞" x 6 ½"	6 @ ¾"x17"
18"	28 ½"	5"	13"	110 lbs	4 @ 1" x 7"	8 @ ¾"x17"
20"	30"	5"	20"		4 @ 1" x 8"	8 @ ¾" x 24"
24"	33 ⅝"	5 ¼"	26"		4 @ 1⅛" x 8 ½"	12 @ ¾" x 30"

MADE IN CANADA

www.clowcanada.com